Монтажные положения - номенклатура

Getriebebau NORD предлагает шесть монтажных положений для редукторов и мотор-редукторов (M1-M6), которые изображены на иллюстрации ниже. При заказе необходимо указать монтажное положение устройства. Использование оборудования в другом монтажном положении приведет к изменению расхода масла, а также, возможно, потребует дополнительных мер, например, установки закрытых подшипников качения. Невыполнение требуемых мер может привести к повреждению устройства. Возможно использование редуктора в другом монтажном положении, полученном путем поворота основного монтажного положения. В этом случае просим оформлять запрос.

Изображения основных исполнений с указанием положений маслоизмерительных пробок и пробок для выпуска воздуха и слива масла приведены на стр. ⇨📖A8.

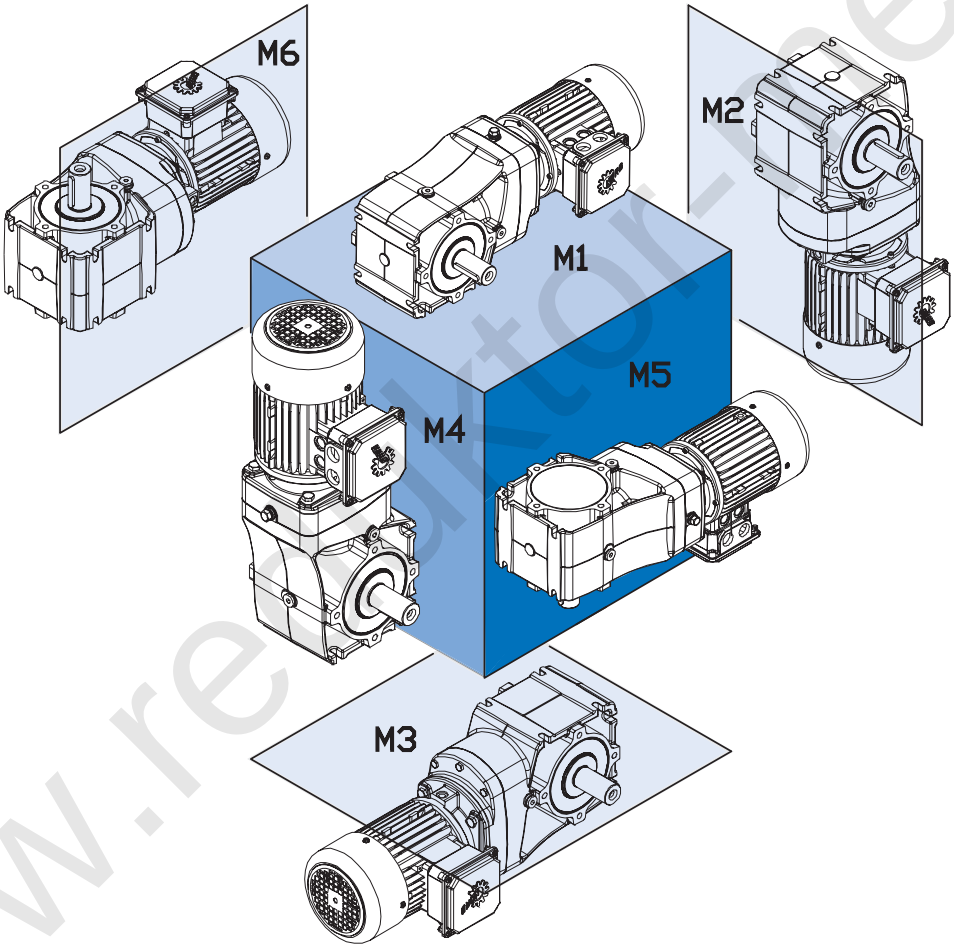

www.redktor-nex.ru